STAN ISTNIEJĄCY

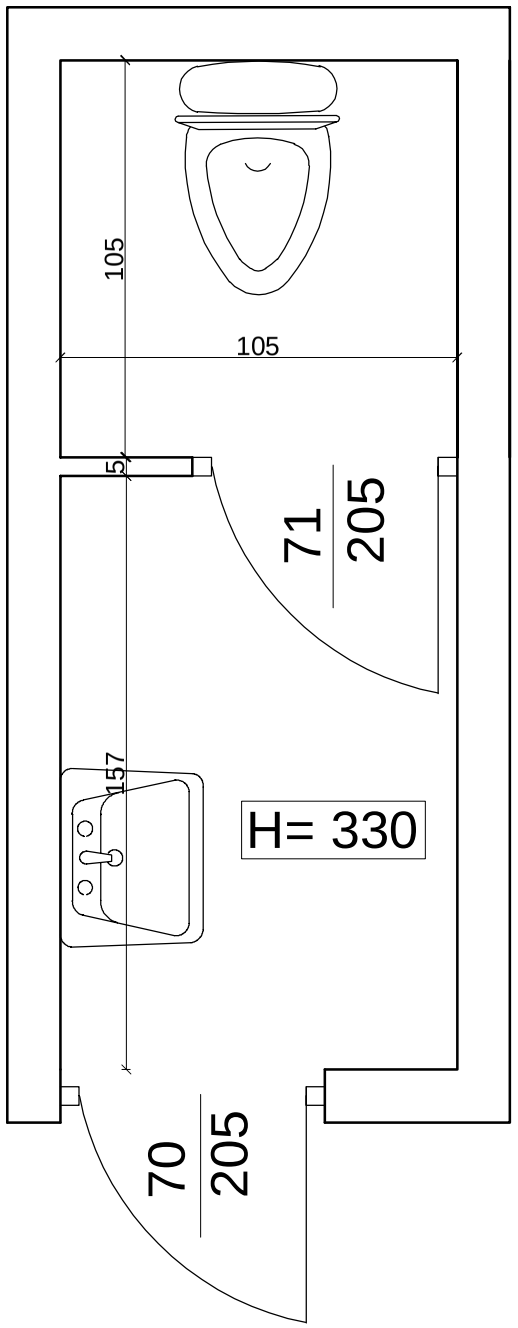

PLAN ROZBIÓRKI

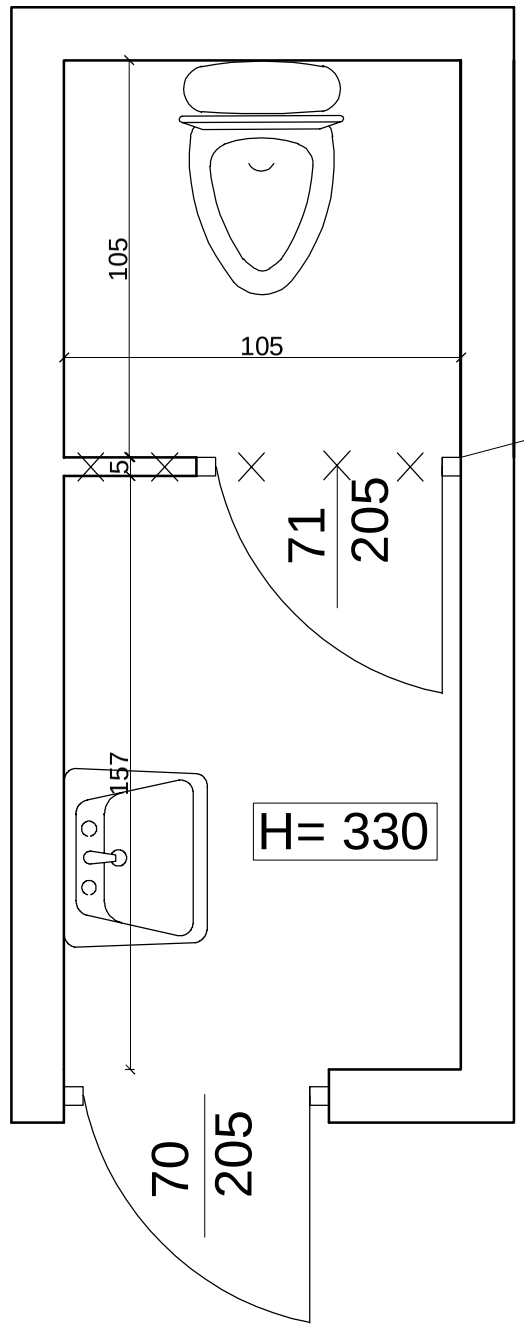

Wykonanie rozbiórki ścianki - zabudowa znajduje się na wysokości drzwi

Inwestor:
Gmina Brzeszcze, ul. Kościelna 4, 32-620 Brzeszcze

Remont łazienki w Zespole Szkolno- Przedszkolnym nr 2
im. Kostka Jagiełły w Zasolu- łazienka przy gabinecie dyrektora

Stan istniejący